リミットスケール LS50

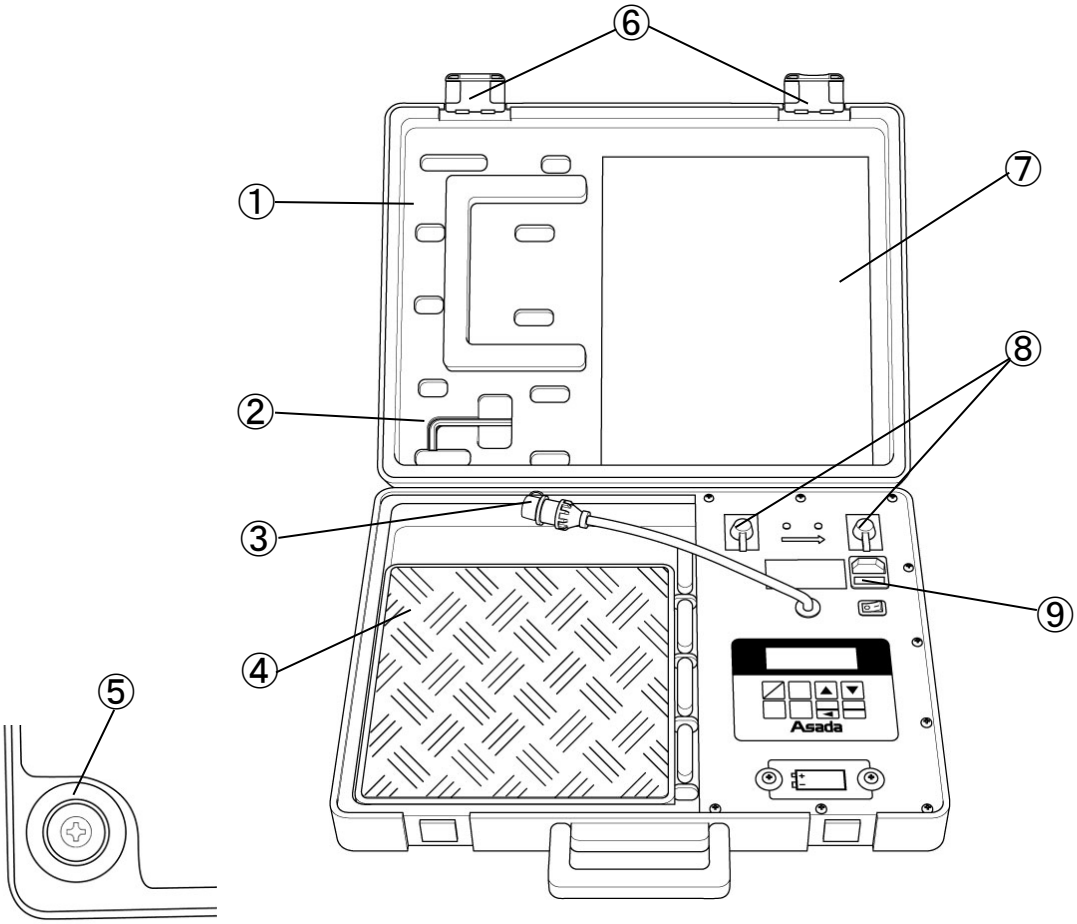

④計量台底部

No.	コード No.	部品名	員数	備考
1	LS501	LS50 キャリングケース	1	
2	LS502	LS50 L 型＋ドライバー	1	
3	TF033	センサーキャップ（ホルダー付）	1	
4	LS503	LS50 ゴムシート	1	
5	LS506	LS50 ゴム脚	4	
6	LS514	ケース用フック	2	
7	SS0684	LS50 マニュアルラベル	1	
8	71018	1/4” フレアキャップ	2	
9	89985	ヒューズ 10A250W φ5×20	1	
	LS507	LS50 電源コード	1	

作成 2024/3/22　　Ver.1